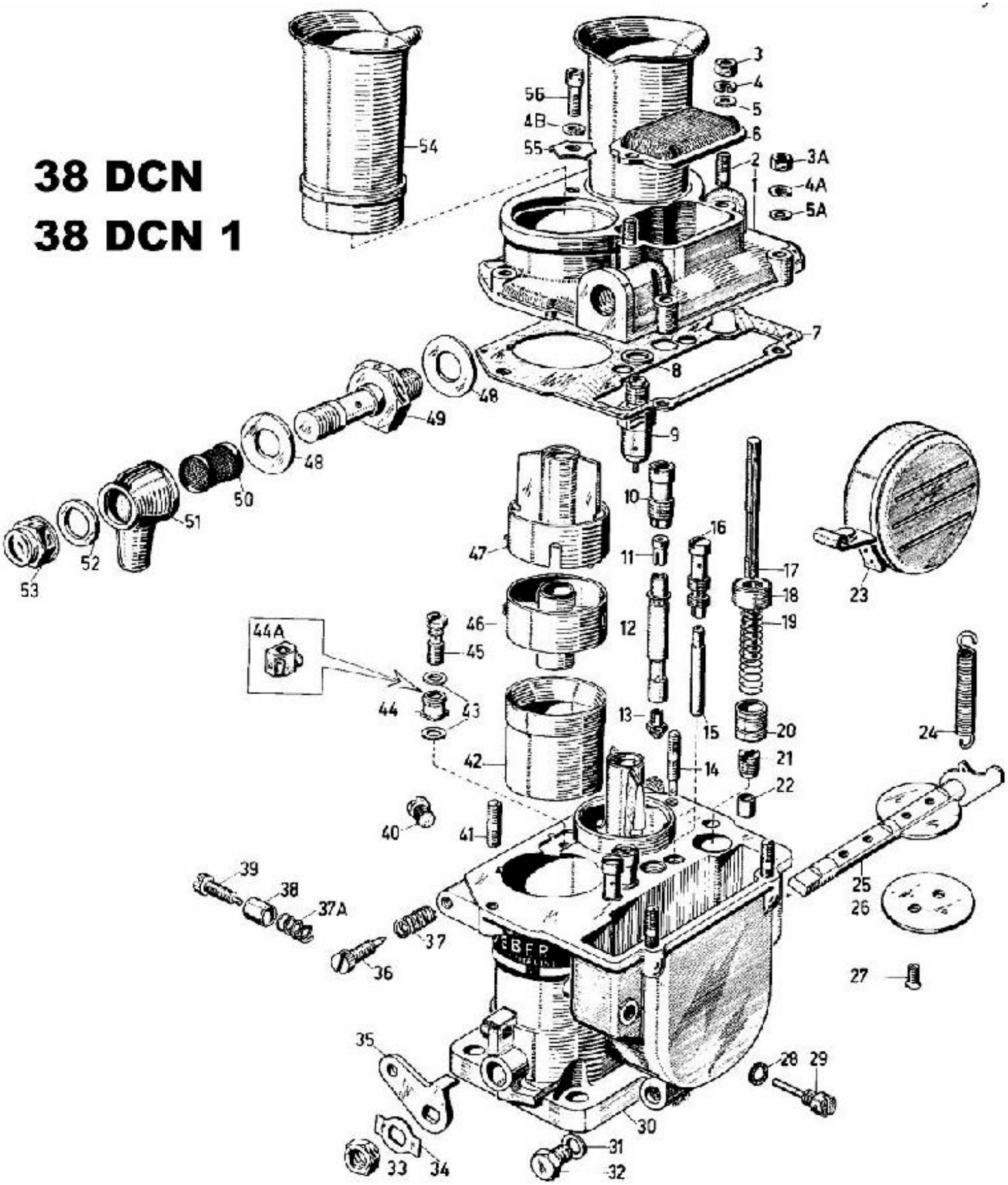38 DCN
38 DCN 1